ՄԻԱՁՈՒՅԼ ԺՊՊԱՎԵՆԱՅԻՆ ՀԻՄՔԵՐԻ ՄՈՆՏԱԺԱՅԻՆ ՍԽԵՄԱ Մ1:100

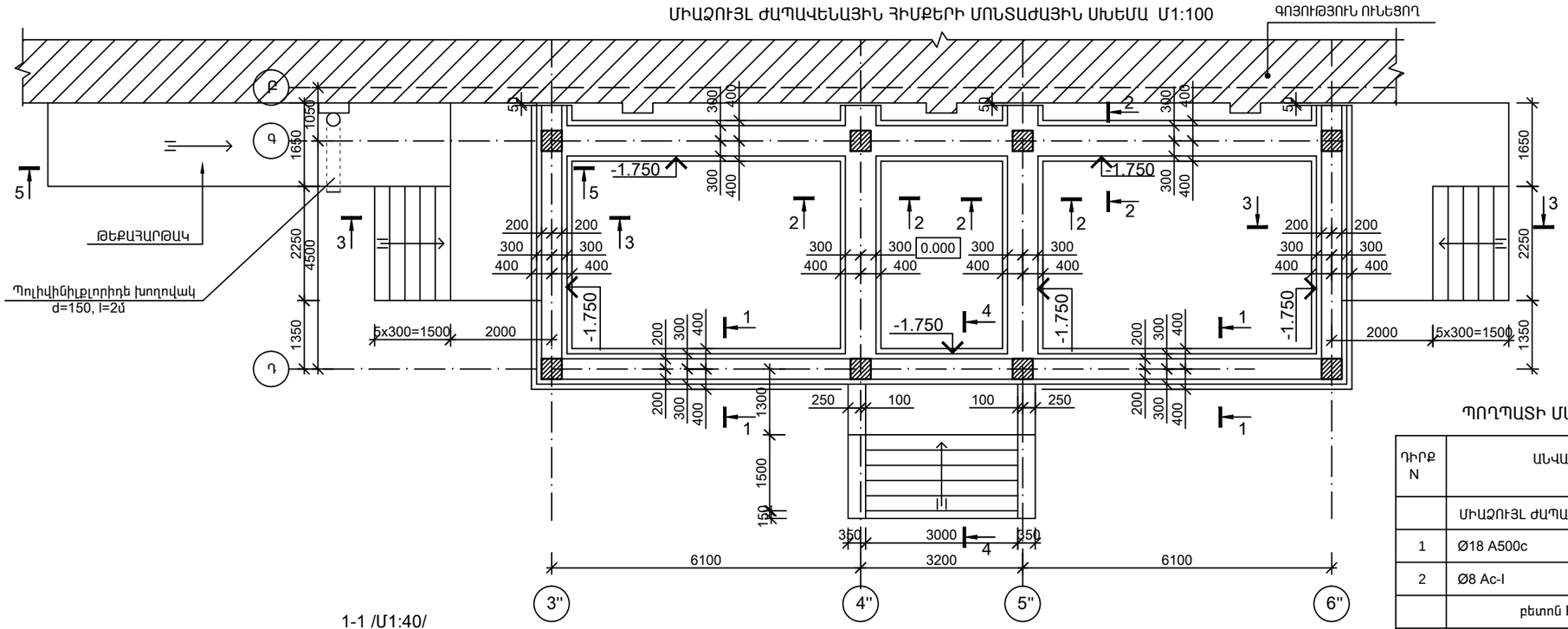

ՄԱՆՐԱՄԱՍՆԵՐԻ ՏԵՂԵԿԱԳԻՐ

ԴԻՐՔ	ՈՒՐՎԱԳԻԾ
2	440, 530, 600, 360

ՊՈՂՊԱՏԻ ՄԱՍՆԱԳԻՐ ՄԵԿ ԷԼԵՄԵՆՏԻ ՀԱՄԱՐ

ԴԻՐՔ N	ԱՆՎԱՆՈՒՄ	ՔԱՆ. Հատ	ՔԱՇԸ կգ	ԸՆԴԱՄ. կգ
	ՄԻԱՁՈՒՅԼ ԺՊՊԱՎԵՆԱՅԻՆ ՀԻՄՔԵՐ			
1	Ø18 A500c L=430000	1	860	860
2	Ø8 Ac-I L=1930	592	0.76	450
	բետոն B20 V=17.5մ³			

1-1 /Մ1:40/

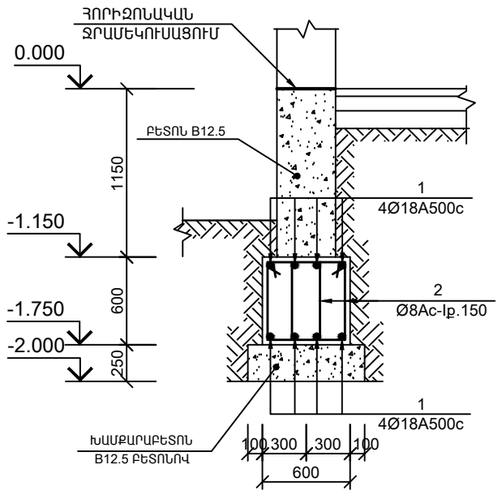

2-2 /Մ1:40/

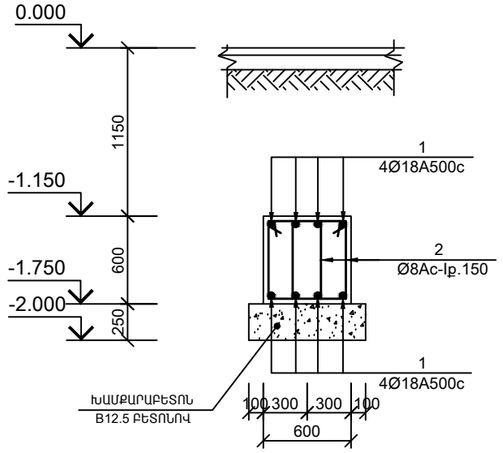

ՊՈՂՊԱՏԻ ԾԱԽՍԻ ԱՄՓՈՓԱԳԻՐ ՄԵԿ ԷԼԵՄԵՆՏԻ ՀԱՄԱՐ

ԷԼԵՄԵՆՏԻ ՄԱԿՆԻՇԸ	ԱՄՐԱՆԱՅԻՆ ՇԻՆՎԱԾՔՆԵՐ				ԸՆԴՀԱՆ. (կգ)
	ԱՄՐԱՆԻ ԴԱՍԸ		ԱՄՐԱՆԻ ԴԱՍԸ		
	Ac-I		A500c		
	7-93		7-93		
	Ø8	ԸՆԴԱՄ.	Ø18	ԸՆԴԱՄ.	
ՄԻԱՁՈՒՅԼ ԺՊՊԱՎԵՆԱՅԻՆ ՀԻՄՔԵՐ	450	450	860	860	1310

ԾԱՆՈԹՈՒԹՅՈՒՆ

1.ՍՈՒՅՆ ԹԵՐԹԸ ԴԻՏԵԼ ՃՇ-41 ԹԵՐԹԵՐԻ ՀԵՏ ՀԱՄԱՏԵՂ
2.ՀԻՄՔԵՐԻ ՀԱՄԱՐ ՈՐՊԵՍ ՀԻՄՆԱՏԱԿԻ ԳՈՐԻՆՏԵՐ ԵՆ ԾԱՌԱՅՈՒՄ ԱՎԱԶԱԿԱՎԵՐ, ՈՐՈՆՑ ԺԱՄԱՆԱԿԱՎՈՐ ԴԻՄԱԴՐՈՒԹՅԱՆ ՍԱՀՄԱՆՆ է R_0 =2.0կգ ուժ/սմ²
4.ՇԻՆԱՐԱՐՈՒԹՅԱՆ ՏԵՂԱՆՔԸ ԳՏՆՎՈՒՄ է ՍԵՅՍՄԻԿ I ԳՈՏՈՒՄ, ՈՐԻ ՀԱՄԱՐ ԱՌԱՎԵԼԱԳՈՒՅՆ ԱՐԱԳԱՑՈՒՄԸ ԳԵՏՆԻ ՄԱԿԵՐԵՎՈՒՅԹԻՆ՝ A = 0.2mg:

1. ՀԻՄՔԵՐԻ ԽՐԱՄՈՒՂԻՆԵՐԻ ՓՈՐՈՒՄ III ԿԱՐԳԻ ԳՐՈՒՆՏՆԵՐՈՒՄ ԷՔՍԿԱՎԱՏՈՐՈՎ - 90.0մ
2. ԽՐԱՄՈՒՂԻՆԵՐԻ ՄՇԱԿՈՒՄ ՁԵՌՔՈՎ - 22.0մ
3. ԳՐՈՒՆՏԻ ՀԵՏԼԻՑՔ ՁԵՌՔՈՎ - 53.0մ
4. ՀԻՄՔԵՐԻ ԽՈՐՈՒԹՅՈՒՆԸ ՃՇՏԵԼ ՏԵՂՈՒՄ, ԸՆԴՈՒՆԵԼՈՎ ԳՈՅՈՒԹՅՈՒՆ ՈՒՆԵՑՈՂ ՀԻՄՔԻ ՆԻՇԸ:

Տնօրեն	Մ.Հուսնյան		<<TTV-01>>ԱԶԱՏԱՄՈՒՏ ԳՅՈՒՂԻ ՄԱՆԿԱՊԱՐՏԵԶԻ ՄԵԿ ՄԱՄՆԱՇԵՆՔԻ ՎԵՐԱԿԱՆԳՆՈՒՄ			
ՆԳՃ	Ստեփանյան					
Նախագծեց	Խաստյան		ճարտարապետաշինարարական մաս	փուլ	թերթ	թերթեր
Ստուգեց	Մ.Հուսնյան			ԱՆ	ՃՇ- 42	69
			ՄԻԱՁՈՒՅԼ ԺՊՊԱՎԵՆԱՅԻՆ ՀԻՄՔԵՐԻ ՄՈՆՏԱԺԱՅԻՆ ՍԽԵՄԱ 1-1 , 2-2	«ՄԱՌԱ ԵՎ ԴՈՒՍՏՐԵՐ» ՍՊԸ		